FR

Problème	Cause possible	La solution
Ça ne marche pas	Il n'est pas connecté à une connexion électrique 12V AC.	Connectez-le à un transformateur de sécurité 12V AC.
	Un transformateur électrique est utilisé.	Remplacez le transformateur pour un pool de sécurité conventionnel.
Lumière faible ou clignotement	Chute de tension excessive possible dans le câble.	En transformadores multi-voltaje seleccionar una salida de voltaje adecuado o bien compensar la caída de tensión con un cable de mayor sección.
	La protection thermique contre les surchauffes a été activée.	Comprobar que los orificios de refrigeración del proyector estén libles de obstáculos.

PT

Problema	Causa possível	Solução
Não funciona	Não está conectado a uma conexão elétrica de 12V CA.	Conecte-o a um transformador de segurança de 12V AC.
	Um transformador elétrico está sendo usado.	Substitua o transformador por uma piscina de segurança convencional.
Pouca luz ou piscar	Possível queda excessiva de tensão através do cabo.	Dans les transformateurs multi-tension, sélectionnez une sortie de tension appropriée ou compensez la chute de tension avec un câble plus gros.
	A proteção térmica contra temperaturas excessivas foi ativada.	Vérifiez que les orifices de refroidissement du projecteur ne sont pas obstrués.

ES **CAJA ESTANCA PARA LUZ DE PISCINA**

EN **WATERPROOF POOL LIGHT HOUSING**

FR **BOÎTIER ÉTANCHE POUR LUMIÈRE DE PISCINE**

PT **CAIXA IMPERMEÁVEL PARA LUZ DE PISCINA**



Casquillo	Cable / Cable	IP	Medida / Size	Voltaje / Voltage
GX53	2M	68	Ø280x160x290mm	AC/DC 12V

PIEZAS INCLUIDAS

Included // Inclus // Incluído

1 (x1)

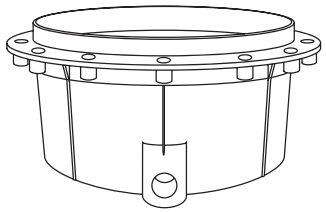

1. CAJA EMPOTRABLE ESTANCA

Watertight recessed box // Boîte encastrée étanche // Caixa encastrada estanque

2 (x1)

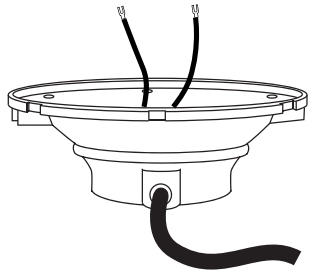

2. PORTALÁMPARA PARA PAR56

Lamp holder for PAR56 // Douille de lampe pour PAR56 // Suporte da lâmpada para PAR56

3 (x1)



3. JUNTA TÓRICA BOMBILLA

Lamp joint // Lamp joint torique // Lâmpada de anel-O

4 (x1)

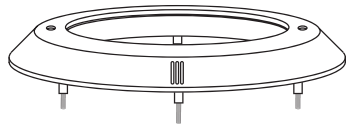

4. TAPA ESTANCA

Watertight cover // Couvercle étanche // Tampa estanque

5 (x3)

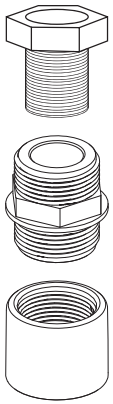

5. PASO CABLE ENROSCABLE

Threaded cable pitch // Pas de câble fileté // Passo de cabo roscado

6 (x1)

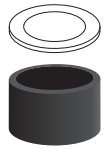

6. JUNTA TÓRICA NEGRA

Black joint // Joint torique noir // O-ring preto

7 (x1)

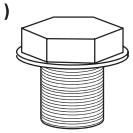

7. TAPÓN ENROSCABLE

Screw-in cap // Bouchon à visser // Tampa aparafusada

8 (x1)



8. JUNTA TÓRICA TRASLÚCIDA

Translucent joint // Translucide joint torique // Joint torique translucide

9 (x6)

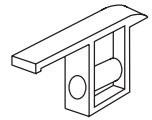

9. PIEZA PRISIONERA DE PLÁSTICO

Plastic prisoner // Prisonnier en plastique // Prisioneiro de plástico

10 (x6)



10. TUERCA

Nut // Noix // Porca

11 (x2)



11. TORNILLO

Screw // Visser // Parafuso

12 (x2)

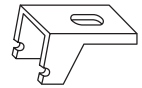

12. PIEZA PRISIONERA DE METAL

Metal prisoner // Prisonnier de métal // Tampa estanque

13 (x2)

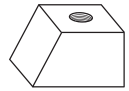

13. PIEZA TOPE

Watertight cover // Couvercle étanche // Prisioneiro de metal

ES

INTRODUCCIÓN

Gracias por la compra de nuestro producto de calidad. Utilizar cuidadosamente y de acuerdo con las instrucciones que figuran a continuación. Por favor leer y guardar estas instrucciones para futura referencia.

PRECAUCIONES SEGURIDAD

1. Este producto está diseñado para garantizar su estanqueidad, no manipular ni cambiar las piezas.
2. No manipular ningún componente eléctrico con los pies mojados.
3. Sirve la previa instalación. Único requisito que esté instalado un transformador de 12V estanco apto para piscinas.
4. En la preinstalación eléctrica usar materiales aptos para piscinas.
5. Importante respetar la polaridad del cable eléctrico.
6. No utilizar transformadores electrónicos que puedan dañar el producto. Se debe utilizar un transformador de frecuencia industrial, como un transformador toroidal y un transformador cuadrado.
7. Las personas que están a cargo de la instalación deben tener las calificaciones requeridas para este tipo de trabajo.
8. Evitar el contacto con la tensión eléctrica.
9. Cumplir con las normas vigentes en materia de prevención de accidentes.
10. El reemplazo debe realizarse con la lámpara desconectada del sistema de energía eléctrica.
11. El fabricante no es responsable en ningún caso del montaje, instalación o puesta en marcha de cualquier componente eléctrico que se haya insertado o manipulado en lugares que no sean sus propias instalaciones.

ANTES DE INSTALAR

1. Asegurarse de que la instalación eléctrica previa está correctamente realizada.
2. En la preistalación usar cable apto para piscinas.
3. Usar productos de conexión estancos. Es recomendable utilizar la caja de conexion estanca con regleta ref.: 1105531 o un mango de conexión estanco ref.: 1105532.
4. Asegurarse que está instalado un transformador de 12V apto para piscina antes de colocar el proyector de superficie.
5. Tener precaución de dejar los dos metros de cable enrollados dentro de la caja, para poder extraer el proyector hasta el borde de la piscina para facilitar su manipulación, recambio de lámpara, sin necesidad de vaciar la piscina de agua.

RECOMENDACIONES

1. A fin de evitar deslumbramientos, debe instalarse orientado en sentido contrario de la vivienda o vista habitual de la piscina.
2. En caso de utilizar el proyector en piscinas de competición o entrenamiento, debe instalarse en los laterales para evitar el deslumbramiento de los nadadores.
3. Para evitar el vaciado de la piscina en caso de mantenimiento, el proyector debe colocarse en la pared de la piscina a aproximadamente 700mm por debajo de la superficie del agua, en áreas que sean fácilmente accesibles desde el borde superior de la piscina.
4. El cable sobrante puede enrollarse en la parte interior del proyector.
5. El proyector no necesita mantenimiento, por lo que no es necesario dejar los dos metros de cable al inicio de la instalación para sacar el proyector sin necesidad de recambio.

EN

INTRODUCTION

Thank you for the purchase of our quality product. Used carefully and in accordance with the instructions set out below. Please read and keep these instructions for future reference.

PRECAUTIONS SECURITY

1. This lamp is designed to be used only once. Should it become defective, repair is impossible, and replacement is necessary.
2. Do not manipulate any electrical component with wet feet.
3. It serves the previous installation. Only requirement that a sealed 12V transformer is suitable for swimming pools.
4. In the electrical pre-installation use materials suitable for swimming pools.
5. It is important to respect the polarity of the electric cable.
6. Do not use electronic transformers that could damage the product. An industrial frequency transformer, such as a toroidal transformer and a square transformer, should be used.
7. The people who are in charge of the installation must have the qualifications required for this type of work.
8. Avoid contact with electrical voltage.
9. Comply with current regulations regarding accident prevention.
10. The replacement must be done with the lamp disconnected from the electrical power system.
11. The manufacturer is not responsible in any case for the assembly, installation or commissioning of any electrical component that has been inserted or manipulated in places other than its own facilities.

BEFORE INSTALLING

1. Make sure that the previous electrical installation is correctly carried out.
2. In the pre-installation use cable suitable for swimming pools.
3. Use watertight connection products. It is advisable to use the waterproof connection box with power strip ref.: 1105531 or a watertight connection handle ref.: 1105532.
4. Make sure that a 12V transformer suitable for swimming pool is installed before placing the surface projector.
5. Take care to leave the two meters of cable wrapped inside the box, to be able to extract the projector to the edge of the pool to facilitate its manipulation, lamp

RECOMMENDATIONS

1. To avoid dazzling, projectors directly away from the house of habitual viewing of the swimming pool, are installed.
2. If the light is used in competition or training pool the projectors should be installed at sides in order to avoid dazzing swimmers during evening training.
3. Bearing in mind the possiblility of having to change a bulb, the porjector should be installed in an accessible place, either from the upper edge of the pool or from the lower part of same. We recommend installation on the opper part in order to avoid emptying the pool when having to charge the bulb.
4. The excess cable can be wound on the inside of the projector.
5. The projector does not need maintenance, so it is not necessary to leave the two meters of cable at the beginning of the installation to remove the projector without needing replacement.

FR

INTRODUCTION

Je vous remercie pour l'achat de notre produit de qualité. Utilisé avec précaution et conformément aux instructions énoncées ci-après. Lisez et conservez ces instructions pour référence future.

AVERTISSEMENT

1. Cette lampe est conçue pour être utilisée une seule fois. En cas de défaillance, la réparation est impossible et son remplacement est nécessaire.2. Ne manipulez aucun composant électrique avec les pieds mouillés.

3. Il sert l'installation précédente. Seule exigence selon laquelle un transformateur 12V scellé convient aux piscines.

4. Lors de la pré-installation électrique, utilisez des matériaux appropriés pour les piscines.

5. Il est important de respecter la polarité du câble électrique.

6. N'utilisez pas de transformateurs électroniques qui pourraient endommager le produit. Un transformateur de fréquence industriel, tel qu'un transformateur toroïdal et un transformateur carré, doit être utilisé.

7. Les personnes en charge de l'installation doivent posséder les qualifications requises pour ce type de travail.

8. Évitez tout contact avec la tension électrique.

9. Respectez les réglementations en vigueur en matière de prévention des accidents.

10. Le remplacement doit être effectué avec la lampe débranchée du système d'alimentation électrique.

11. Le fabricant n'est en aucun cas responsable du montage, de l'installation ou de la mise en marche de tout composant électrique qui aurait été monté ou manipulé dans des endroits non adaptés à son installation.

AVANT D'INSTALLER

1. Make sure that the previous electrical installation is correctly carried out.

2. In the pre-installation use cable suitable for swimming pools.

3. Use watertight connection products. It is advisable to use the waterproof connection box with power strip ref .: 1105531 or a watertight connection handle ref .: 1105532.

4. Make sure that a 12V transformer suitable for swimming pool is installed before placing the surface projector.

5. Take care to leave the two meters of cable wrapped inside the box, to be able to extract the projector to the edge of the pool to facilitate its manipulation, lamp replacement, without having to empty the water pool.

RECOMMANDATIONS

1. Pour éviter les éblouissements, des projecteurs sont installés directement à l'écart de la maison de visualisation habituelle de la piscine.

2. Si la lumière est utilisée en compétition ou en piscine d'entraînement, les projecteurs doivent être installés sur les côtés afin d'éviter les nageurs éblouissants pendant l'entraînement du soir.

3. Garder à l'esprit la possibilité

4. El cable sobrante puede s'inscrire dans la partie intérieure du projecteur.

5. Le procureur ne nécessite aucun manteau de mémoire, donc ce n'est pas nécessaire, mais les deux métres sont déjà connectés au début de la procédure de téléchargement.

PT

INTRODUÇAO

Obrigado por ter adquirido o nosso produto de qualidade. Use com cuidado e em conformidade as instruções listadas abaixo. Leia e guarde estas instruções para referências futuras.

PRECAUÇÕES DE SEGURANÇA

1. Este produto foi projetado para garantir o aperto, não para manipular ou trocar peças.

2. Não manipule nenhum componente elétrico com os pés molhados.

3. Ele serve a instalação anterior. Apenas requisito de que um transformador de 12V selado seja adequado para piscinas.

4. Na pré-instalação elétrica, use materiais adequados para piscinas.

5. É importante respeitar a polaridade do cabo elétrico.

6. Não use transformadores eletrônicos que possam danificar o produto. Um transformador de freqüência industrial, como um transformador toroidal e um transformador quadrado, deve ser usado.

7. As pessoas responsáveis pela instalação devem ter as qualificações necessárias para este tipo de trabalho.

8. Evite o contato com a tensão elétrica.

9. Cumprir os regulamentos atuais relacionados à prevenção de acidentes.

10. A substituição deve ser feita com a lâmpada desconectada do sistema de energia elétrica.

11. O fabricante não é responsável em nenhum caso pela montagem, instalação ou comissionamento de qualquer componente elétrico que tenha sido inserido ou manipulado em locais que não sejam suas próprias instalações.

ANTES DE INSTALAR

1. Certifique-se de que a instalação elétrica anterior esteja corretamente executada.

2. Na pré-instalação use cabo adequado para piscinas.

3. Use produtos de conexão à prova d'água. É aconselhável utilizar a caixa de ligações apertada com o bloco de terminais ref.: 1105531 ou uma pega de ligação estanque ref.: 1105532.

4. Certifique-se de que um transformador de 12V adequado para piscina esteja instalado antes de colocar o projetor de superfície.

5. Tome cuidado para deixar os dois metros de cabo embrulhados dentro da caixa, para poder extrair o projetor até a borda da piscina para facilitar sua manipulação, substituição da lâmpada, sem ter que esvaziar a piscina de água.

RECOMENDAÇÕES

1. Para evitar ofuscamento, deve ser instalado orientado na direção oposta da casa ou vista habitual da piscina.

2. No caso de usar o projetor em piscinas de competição ou treinamento, ele deve ser instalado nas laterais para evitar o brilho dos nadadores.

3. Para evitar o esvaziamento da piscina em caso de manutenção, o projetor deve ser colocado na parede da piscina a aproximadamente 700 mm abaixo da superfície da água, em áreas de fácil acesso a partir da borda superior da piscina.

4. O excesso de cabo pode ser enrolado no interior do projetor.

5. O projetor não precisa de manutenção, portanto, não é necessário deixar os dois medidores de cabo no início da instalação para remover o projetor sem ter que substituí-lo.

MEDIDAS GENERALES DE UBICACIÓN

General location measures // Mesures générales de localisation // Medidas gerais de localização

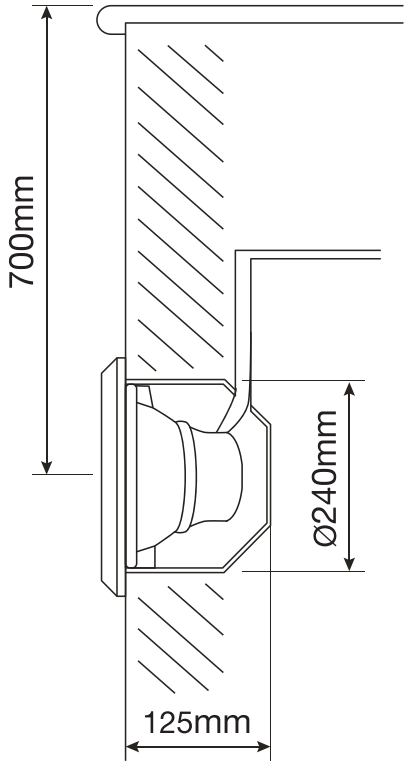

Fig. 1

VISTA GENERAL DE MONTAJE

Assembly overview // Vue d'ensemble de l'assemblage // Visão geral da montagem

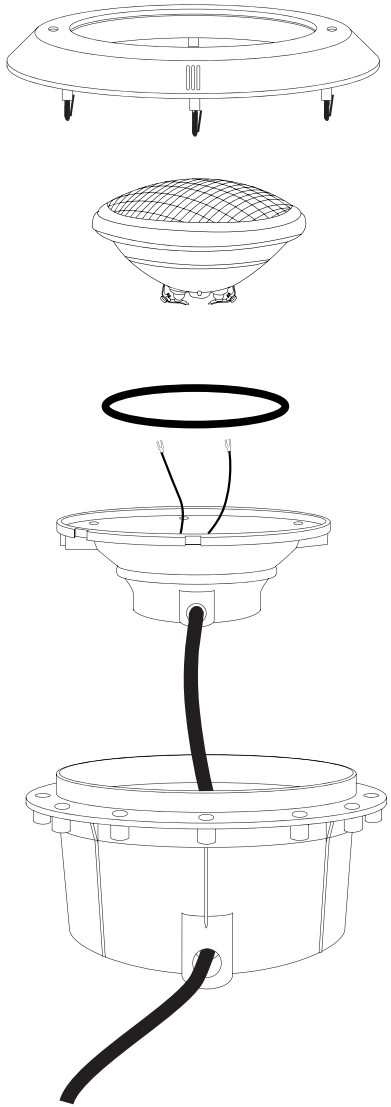

Fig. 2

1. FIJAR EL CABLE

Fix the cable // Fixer le câble // Corrigir o cabo

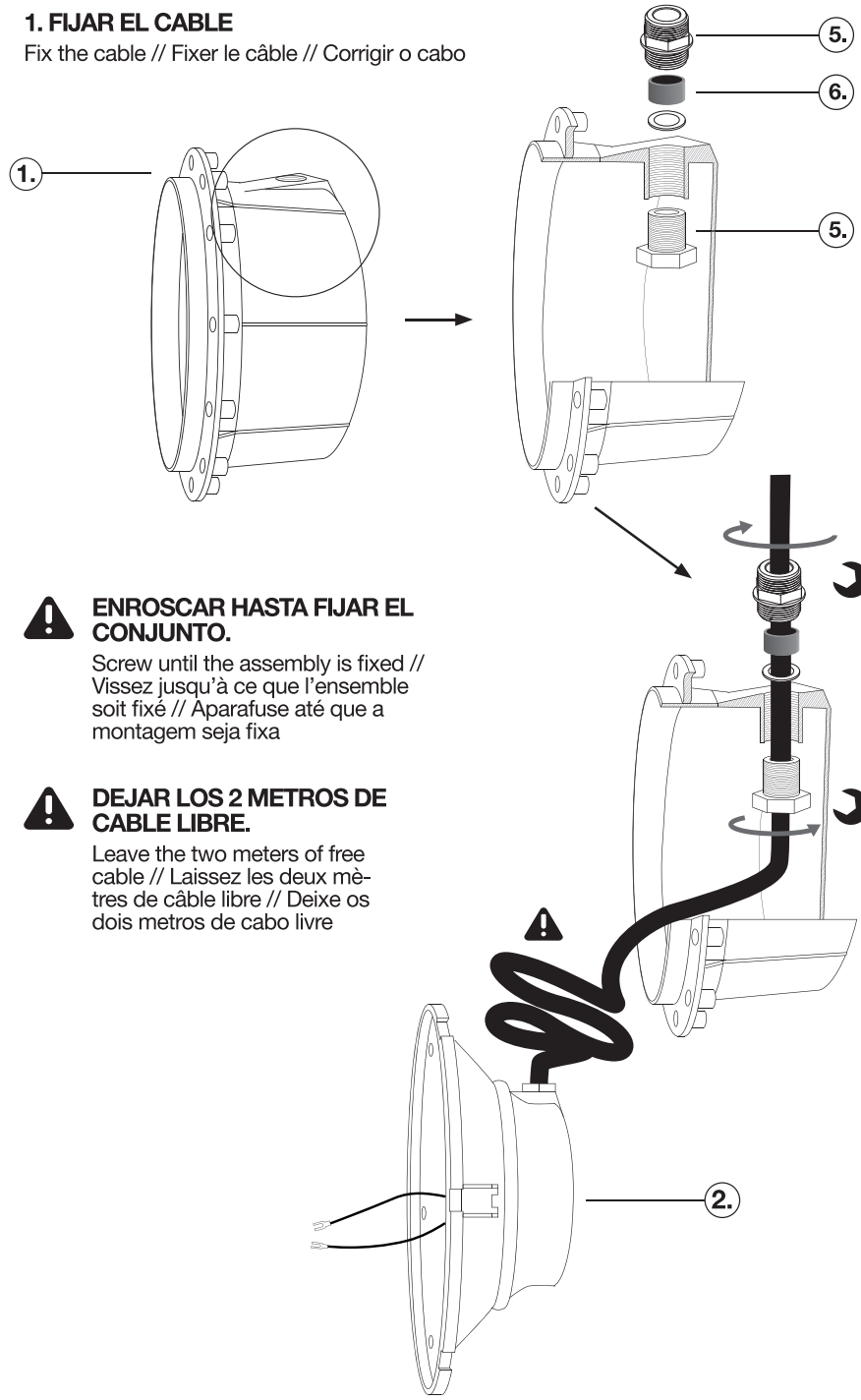

ENROSCAR HASTA FIJAR EL CONJUNTO.

Screw until the assembly is fixed // Vissez jusqu'à ce que l'ensemble soit fixé // Aparafuse até que a montagem seja fixa

DEJAR LOS 2 METROS DE CABLE LIBRE.

Leave the two meters of free cable // Laissez les deux mètres de câble libre // Deixe os dois metros de cabo livre

2. COLOCAR EL TAPÓN

Put the stopper // Mettre le bouchon // Coloque a rolha

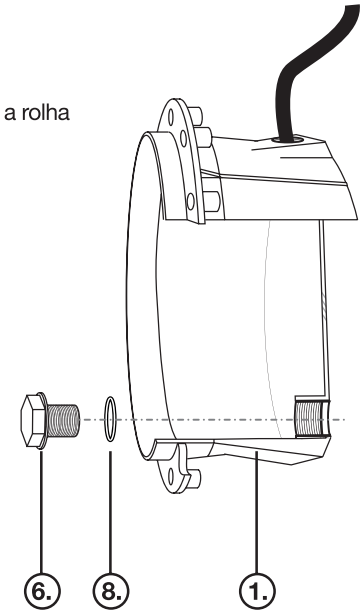

3. REALIZAR LA CONEXIÓN A LA PREVIA INSTALACIÓN ELÉCTRICA

Make the connection to the previous electrical installation // Faire le raccordement à l'installation électrique précédente // Faça a conexão com a instalação elétrica anterior

4. EMPOTRAR LA CAJA ESTANCA

Recessed watertight box // Boîte étanche étanche // Caixa estanque recuada

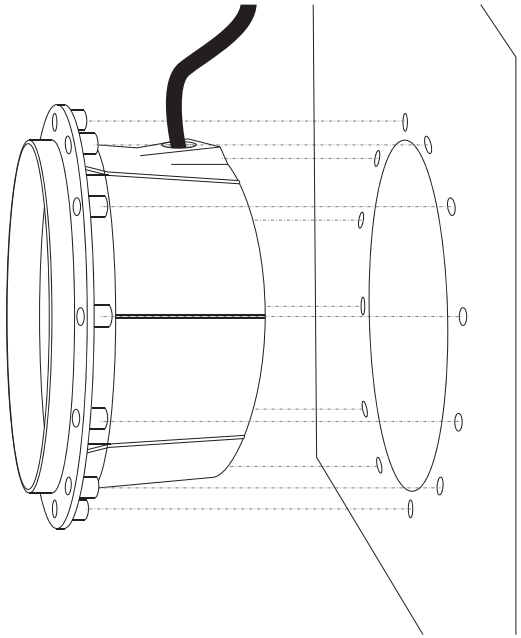

EL MATERIAL DE INSTALACIÓN NO ESTÁ INCLUIDO.

The installation material is not included // Le matériel d'installation n'est pas inclus // O material de instalação não está incluído

5. INSTALAR BOMBILLA PAR56

Install PAR56 lamp // Installer l'ampoule PAR56 // Instalar lâmpada PAR56

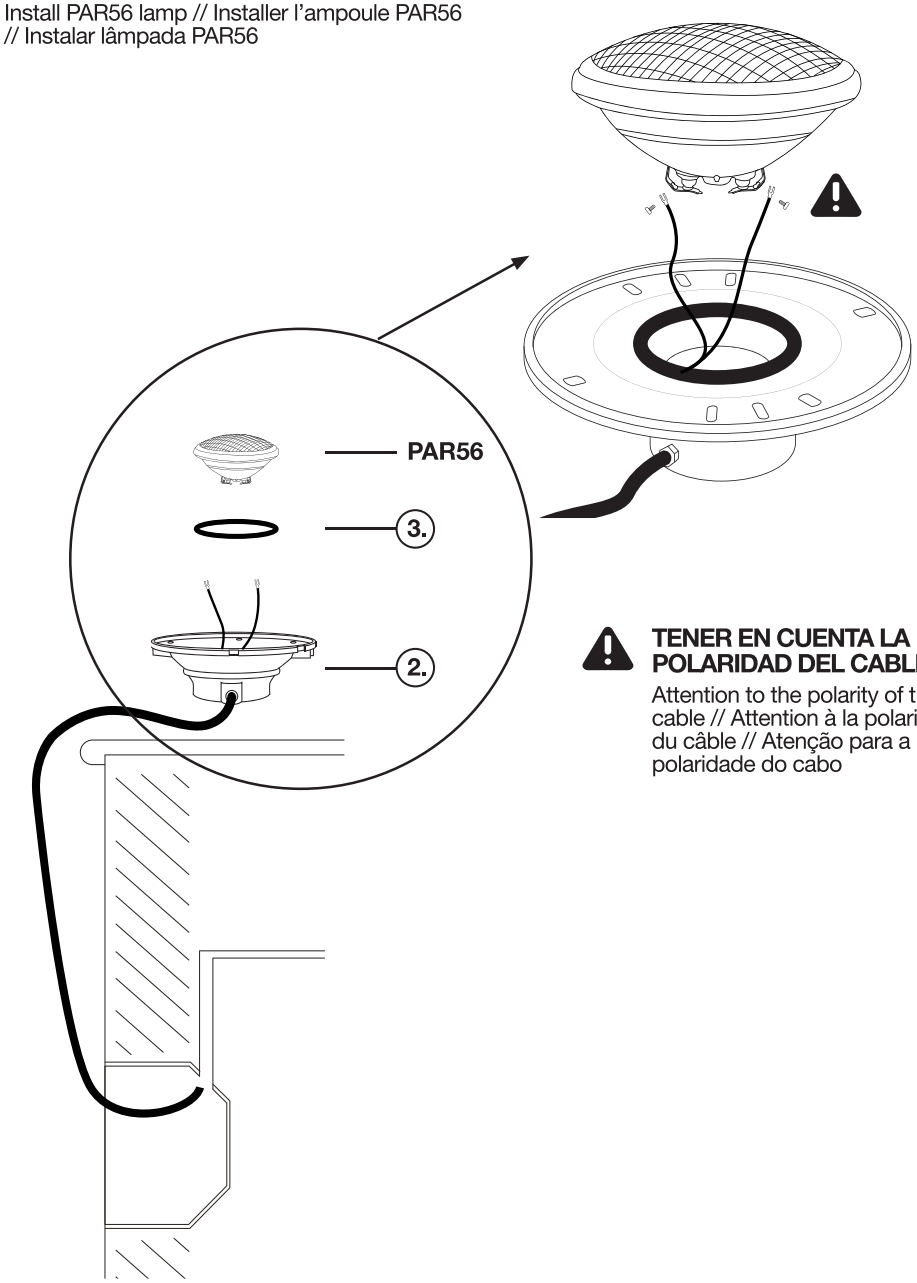

TENER EN CUENTA LA POLARIDAD DEL CABLE

Attention to the polarity of the cable // Attention à la polarité du câble // Atenção para a polaridade do cabo

6. INSTALAR TAPA ESTANCA

Install a tight cover // Installer une couverture serrée // Instale uma capa apertada

ATENCIÓN CON LA ORIENTACIÓN

Attention with guidance // Attention avec guidage // Atenção com orientação

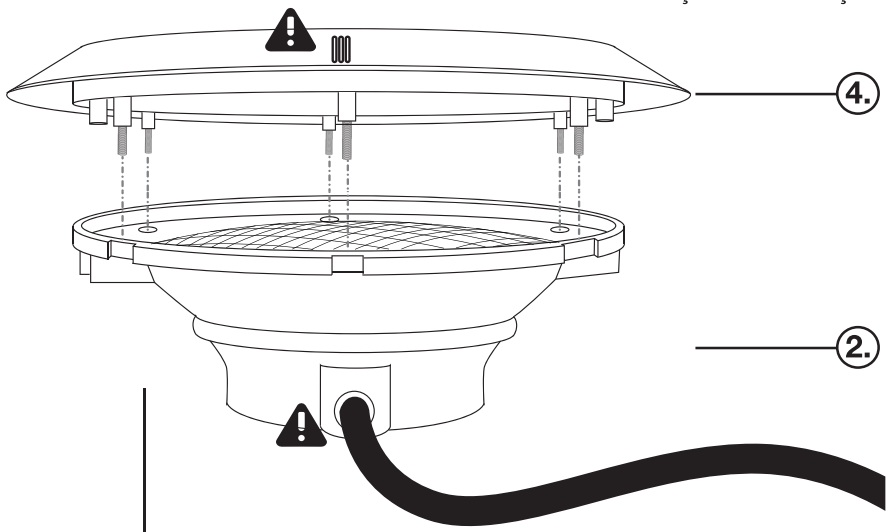

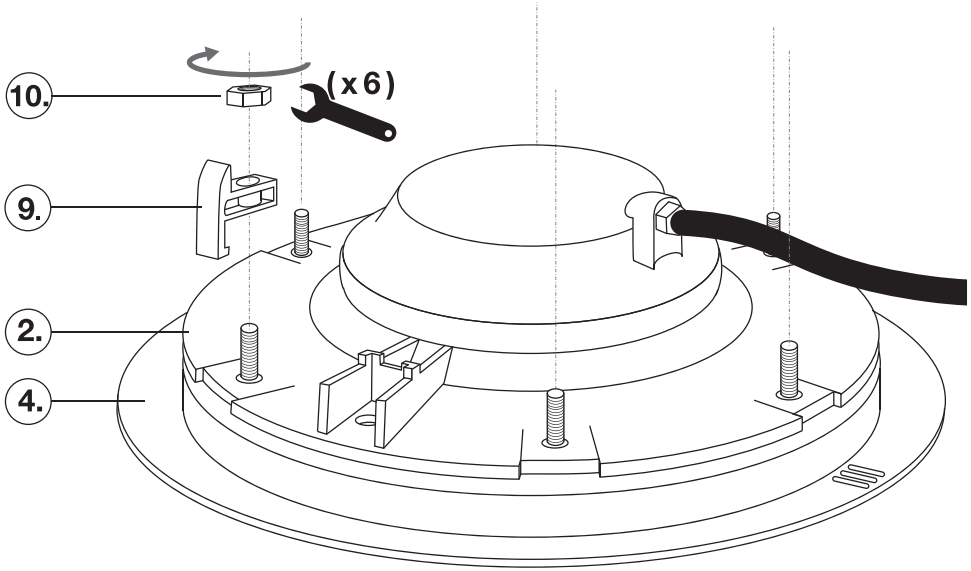

7. INSTALAR EL CONJUNTO DEL PORTALÁMPARAS SOBRE LA CAJA PREVIAMENTE EMPOTRADA EN LA PARED DE LA PISICINA

Install the bulb holder assembly on the box previously embedded in the wall of the pool // Installez l'ensemble porte-ampoule sur la boîte précédemment encastrée dans le mur de la piscine // Instale o conjunto do suporte da lâmpada na caixa previamente embutida na parede da piscina

NO FIJAR EL TORNILLO EN SU TOTALIDAD

Do not fix the screw in its entirety // Ne pas fixer la vis dans son intégralité // Não fixe o parafuso na sua totalidade

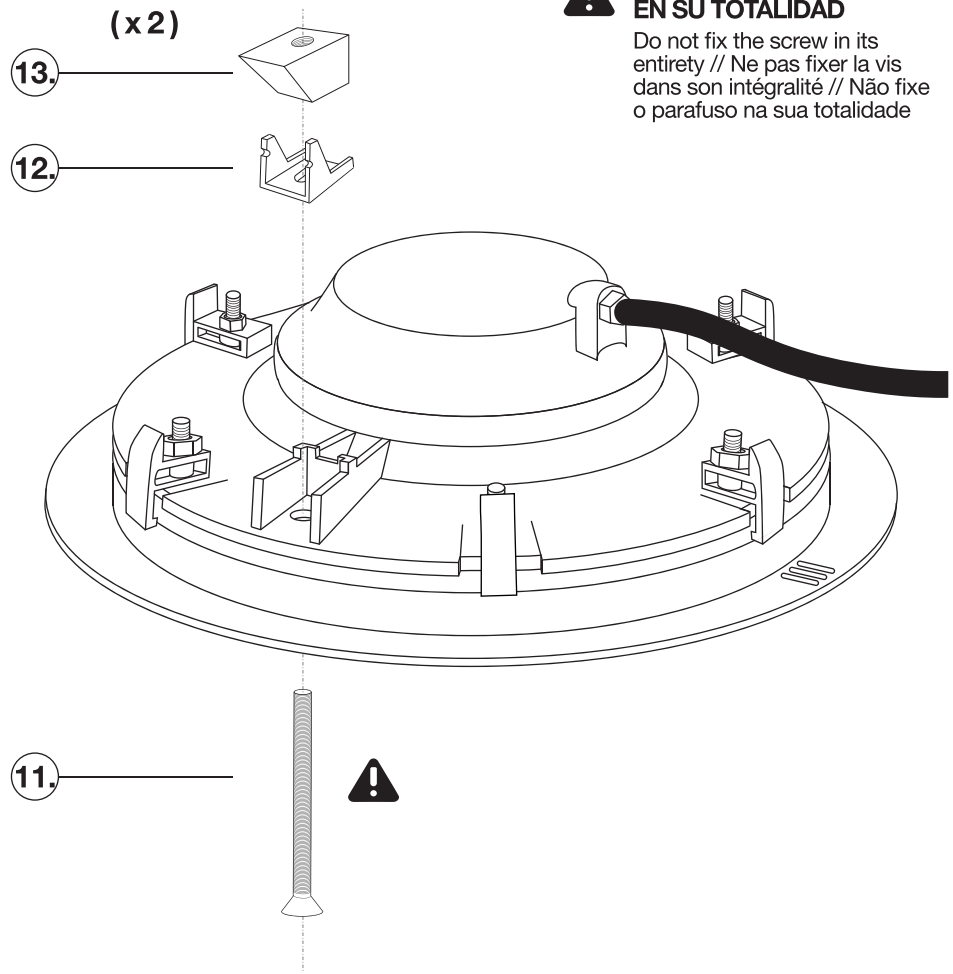

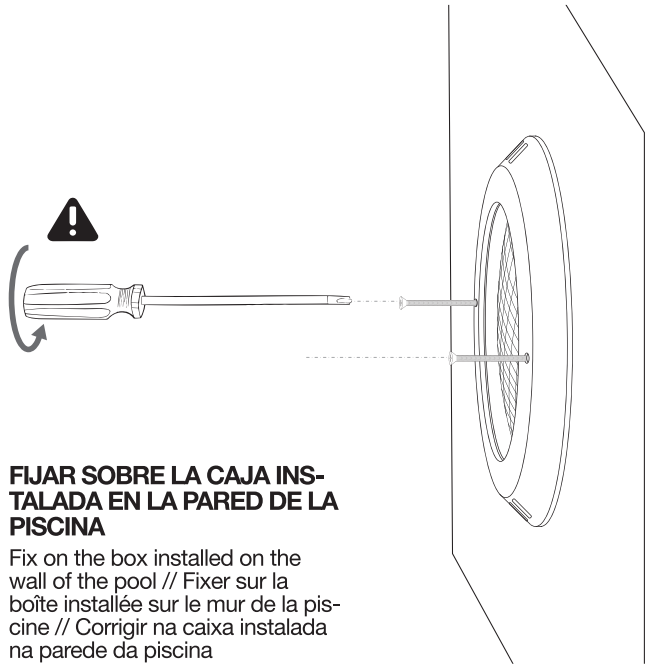

FIJAR SOBRE LA CAJA INSTALADA EN LA PARED DE LA PISCINA

Fix on the box installed on the wall of the pool // Fixer sur la boîte installée sur le mur de la piscine // Corrigir na caixa instalada na parede da piscina

8. COMPROBAR LA CORRECTA INSTALACIÓN

Check the correct installation // Vérifiez la bonne installation // Verifique a instalação correta

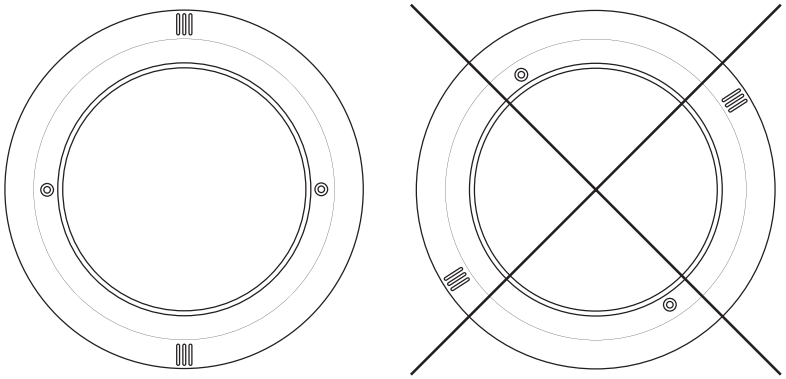

ES

Problema	Posible causa	Solución
No funciona	No está conectado a una conexión eléctrica de 12V AC.	Conectarlo a un transformador de seguridad 12V AC.
	Se está utilizando un transformador eléctrico.	Sustituir el transformador pro uno de seguridad convencional para piscinas.
Hace poca luz o parpadea	Posible excesiva caída de tensión por el cable.	En transformadores multi-voltaje seleccionar una salida de voltaje adecuado o bien compensar la caída de tensión con un cable de mayor sección.
	Se ha activado la protección térmica contra sobre temperaturas	Comprobar que los orificios de refrigeración del proyector estén libles de obstáculos.

EN

Problem	Cause	Solution
It does not work	It is not connected to a 12V AC electrical connection.	Connect it to a 12V AC safety transformer.
	An electric transformer is being used.	Replace the transformer for a conventional safety pool.
Low light or flashing	Possible excessive voltage drop through the cable.	In multi-voltage transformers, select an appropriate voltage output or compensate the voltage drop with a larger cable.
	Thermal protection against over temperatures has been activated.	Check that the cooling holes of the projector are clear of obstacles.