# Instrucciones de montaje de Pantalla Estanca

230VAC
50/60Hz

IEC 60598

CE

IP66 IK08

Ta 25°C

| IDP - IDC | Dimensiones L x Anch x Alt(mm) | Potencia | Entrada | Corriente (A) | Lumen | Kg | |
|---|---|---|---|---|---|---|---|
| 6050 | 600*85.5*69.5 | 18W | 230VAC 50/60Hz | 0.87 | 2520lm | | |
| 6050 | 1200*85.5*69.5 | 36W | 230VAC 50/60Hz | 0.174 | 5040lm | | |
| 6050 | 1500*85.5*69.5 | 50W | 230VAC 50/60Hz | 0.24 | 7000lm | | |

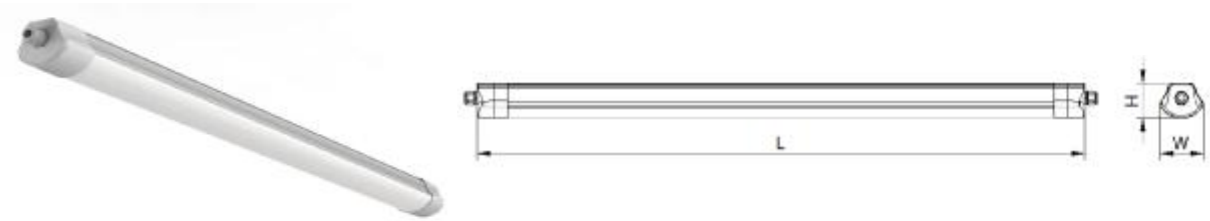


**Instrucciones de uso**

1. La luminaria deberá ser instalada por un electricista cualificado y cableada de acuerdo con la normativa eléctrica más reciente de la IEE o los requisitos nacionales.
2. No utilice la luminaria si la carcasa o los cables de alimentación están dañados.
4.No coloque material fácilmente inflamable cerca de la lámpara
5.En caso de fallo de funcionamiento, desconecte la alimentación y póngase en contacto con su distribuidor más cercano.
6.El fabricante no se hace responsable del uso indebido o la modificación del producto.

**Advertencia** ⚠

1. Desconecte la alimentación eléctrica antes de cambiar el producto o la conexión.
2.La conexión de alimentación será de 1,5 mm2 y confirmará 60227 IEC 53.
3. La luminaria no debe utilizarse ni almacenarse en un entorno corrosivo.
4. La luminaria no debe utilizarse ni almacenarse en entornos corrosivos en los que existan materiales peligrosos como azufre, cloro, ftalatos, etc.
5.La fuente luminosa de esta luminaria no es sustituible; cuando la fuente luminosa llegue al final de su vida útil, deberá sustituirse toda la luminaria.

## Accesorios Opcionales

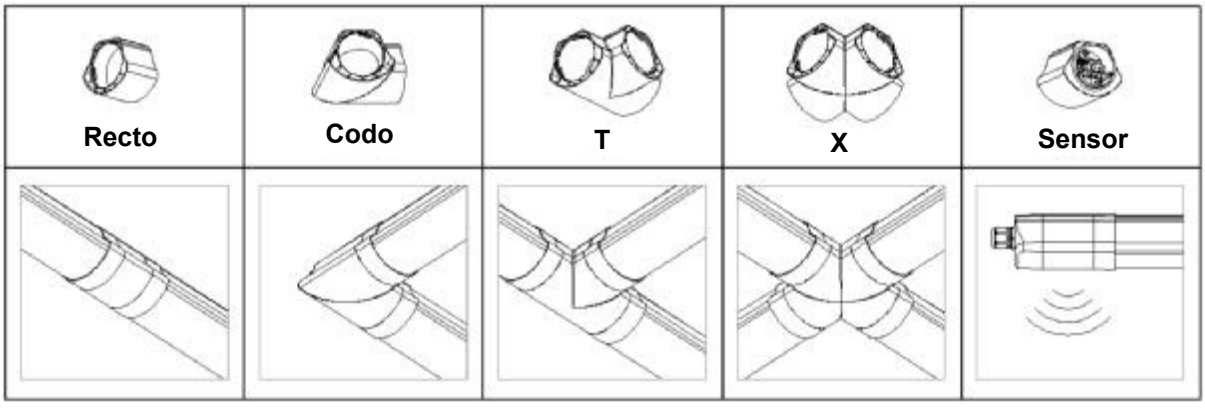

**Instrucciones de uso**

1. La luminaria deberá ser instalada por un electricista cualificado y cableada de acuerdo con la normativa eléctrica más reciente de la IEE o los requisitos nacionales.
2. No utilice la luminaria si la carcasa o los cables de alimentación están dañados.
4.No coloque material fácilmente inflamable cerca de la lámpara
5.En caso de fallo de funcionamiento, desconecte la alimentación y póngase en contacto con su distribuidor más cercano.
6.El fabricante no se hace responsable del uso indebido o la modificación del producto.

**Advertencia**

1. Desconecte la alimentación eléctrica antes de cambiar el producto o la conexión.
2.La conexión de alimentación será de 1,5 mm2 y confirmará 60227 IEC 53.
3. La luminaria no debe utilizarse ni almacenarse en un entorno corrosivo.
4. La luminaria no debe utilizarse ni almacenarse en entornos corrosivos en los que existan materiales peligrosos como azufre, cloro, ftalatos, etc.
5.La fuente luminosa de esta luminaria no es sustituible; cuando la fuente luminosa llegue al final de su vida útil, deberá sustituirse toda la luminaria.

**Proceso de instalacion**

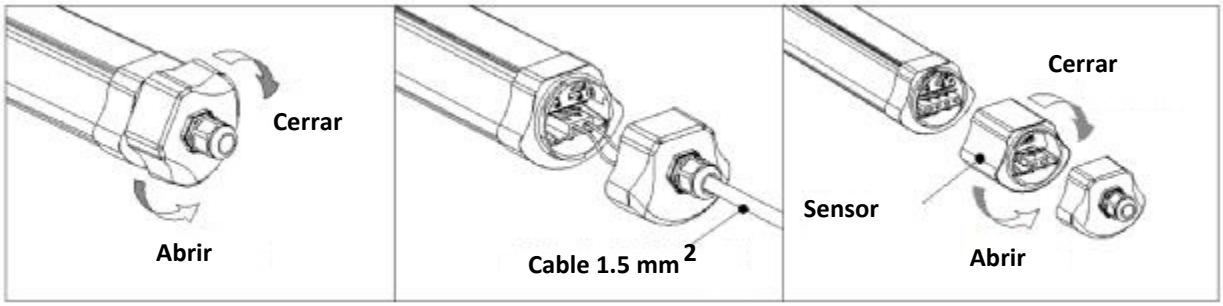


Esta marca indica que este producto no debe eliminarse con otros residuos domésticos en toda la UE. Para evitar posibles daños al medio ambiente o a la salud humana
salud por la eliminación incontrolada de residuos, recíclelo de forma responsable para promover la reutilización sostenible de los recursos materiales. Para devolver su aparato usado, utilice los sistemas de devolución y recogida o póngase en contacto con el establecimiento donde adquirió el producto. Ellos pueden hacerse cargo de este producto para reciclarlo de forma segura para el medio ambiente.