DEU · Bitte lesen Sie die Bedienungsanleitung und die folgenden Informationen sorgfältig durch, bevor Sie dieses Produkt installieren oder verwenden · Bitte bewahren Sie dieses Benutzerhandbuch zum späteren Nachschlagen auf · Der Hersteller übernimmt keine Haftung für Produkte, die ohne vorherige Genehmigung verändert wurden. · Außerhalb der Reichweite von Kindern und Tieren aufbewahren · Stellen Sie das Produkt auf eine ebene Fläche und stellen Sie sicher, dass sich keine brennbaren Materialien in der Nähe befinden · Wenn das externe flexible Kabel oder die Leitung dieser Lampe beschädigt ist, muss es vom Hersteller, seinem Servicevertreter oder einer ähnlich qualifizierten Person ersetzt werden · Bezogen auf die Umgebungstemperatur –20°C ~ +40°C · Wenn Lampen beschädigt oder zerbrochen sind, dürfen sie nicht mehr verwendet und entsprechend den Vorschriften des Landes umweltgerecht entsorgt werden · Schließen Sie die Lampe nicht an die Stromversorgung an, solange sie sich in der Verpackung befindet · Vor dem Kauf der Befestigungen müssen das Gewicht des Produkts und die Art der Wand, an der das Produkt befestigt wird, ermittelt werden. Aus diesem Grund können wir die genaue Art der Befestigung nicht angeben · In einigen Ländern ist vorgeschrieben, dass Beleuchtungskörper nur von Installateuren betrieben werden dürfen, die über eine Lizenz gemäß den Vorschriften für elektrische Installationen verfügen · Vor allen Installations-, Wartungs- und Reparaturarbeiten muss die Stromversorgung, vorzugsweise über einen Schalter, unterbrochen werden · Berücksichtigen Sie den Mindestabstand zu anderen Objekten und Nassbereichen im Aufstellungsraum · Die Schrauben am Gerät müssen richtig angezogen sein. Warten Sie beim Auswechseln einer Halogenlampe mindestens 5 Minuten, bis diese abgekühlt ist. Stellen Sie vor der Reinigung des Produkts sicher, dass es vom Stromnetz getrennt ist · Mit einem sauberen, trockenen Tuch oder einer Bürste reinigen, ohne Lösungs- oder Scheuermittel zu verwenden · Achten Sie beim Anschließen der Kabel auf die Symbole: N =Neutralleiter, L = Phase, TT = Erde. Stellen Sie vor dem Auswechseln der Glühbirne sicher, dass das Produkt vom Stromnetz getrennt und abgekühlt ist · Ziehen Sie den Stecker nicht mit nassen Händen aus der Steckdose · Einige Geräte enthalten NICHT austauschbare Glühbirnen · Produkte sollten nicht bei Nässe oder widrigen Wetterbedingungen wie Regen installiert werden · Prüfen Sie, ob das Gerät gemäß IPXX für Badezimmer oder feuchte Orte geeignet ist. **GARANTIE:** Die Garantie gilt nur für Produkte, die gemäß unseren Montageanleitungen zusammengebaut wurden und unter der Voraussetzung, dass die für jeden Produkttyp angegebenen Wartungsbedingungen eingehalten wurden · Von der Garantie ausgeschlossen sind Produkte mit Schäden, die auf Missbrauch oder unsachgemäße Handhabung, Verwendung ungeeigneter Chemikalien, verschüttete Flüssigkeiten oder längeren Kontakt mit Feuchtigkeit, Kratzern, Schnitten und Stößen zurückzuführen sind · Produkte, deren Oberfläche oder Verarbeitung verändert wurde · Produkte, die von Dritten ohne Genehmigung des Verkäufers repariert wurden · Schäden, die durch unsachgemäße Pflege oder Wartung entstehen · Schäden, die durch unsachgemäße Installation oder Anschluss an ein anderes als das angegebene Stromnetz entstehen

ENG · Please study the instruction manual and the information below carefully before installing or using this product · Please keep this user manual for future reference · The manufacturer assumes no responsibility for products modified without prior authorization · Keep out of reach of children and animals · Place the product on a flat surface and ensure that there are no flammable materials nearby · If the external flexible cable or cord of this lamp is damaged, it must be replaced by the manufacturer, its service agent or a similarly qualified person · Regarding the ambient temperature –20°C ~ +40°C · When the lamps are damaged or broken, they must not be used and must be disposed of in an environmentally friendly manner according to the regulations of the country · Do not connect the lamp to the power supply while it is in its packaging · It is necessary to identify the weight of the product and the type of wall to which the product will be fixed before purchasing the fixings, for this reason we cannot include the exact type of fixings · Some countries stipulate that lighting fixtures can only be operated by installers authorised according to electrical installation regulations · The power supply must be switched off, preferably by means of a switch, before any installation, maintenance or repair work · Take into account the minimum separation distance from other objects and damp areas in the space in which it is installed · The screws of the fixture must be tightened correctly. When replacing a halogen lamp, wait for it to cool down for at least 5 minutes · Before cleaning the product, make sure it is unplugged · Clean with a clean, dry cloth or brush, without using solvents or abrasives · When connecting cables, pay attention to the symbols: N=Neutral L=Phase TT= Earth. Before replacing the bulb, make sure the product is unplugged and has cooled down · Do not remove the plug from the socket with wet hands · Some fixtures incorporate NON-replaceable bulbs · Products must not be installed when wet or in adverse weather conditions such as rain · Check if the appliance is suitable for bathrooms or humid places according to its IPXX. **WARRANTY:** The warranty applies only to those products that have been assembled following our assembly manuals and provided that the maintenance conditions indicated for each type of product have been respected · Products with damage resulting from improper or improper use, use of inappropriate chemicals, liquid spills or prolonged contact with humidity, scratches, cuts and impacts are excluded from the warranty · Products whose surface or finish has been modified · Products repaired by third parties without the seller's authorization · Damage caused by improper care or maintenance · Damage caused by non-professional installation or connection to an electrical network other than that indicated.

POL · Przed instalacją lub użyciem tego produktu należy dokładnie zapoznać się z instrukcją obsługi i informacjami zamieszczonymi poniżej · Prosimy zachować tę instrukcję obsługi do wykorzystania w przyszłości · Producent nie ponosi odpowiedzialności za produkty modyfikowane bez uprzedniej autoryzacji · Przechowywać w miejscu niedostępnym dla dzieci i zwierząt · Umieść produkt na płaskiej powierzchni i upewnij się, że w pobliżu nie ma żadnych materiałów łatwopalnych · Jeśli zewnętrzny elastyczny kabel lub przewód tej lampy ulegnie uszkodzeniu, musi zostać wymieniony przez producenta, jego przedstawiciela serwisowego lub podobnie wykwalifikowaną osobę · Dotyczy temperatury otoczenia –20°C ~ +40°C · Jeśli lampy ulegną uszkodzeniu lub stłuczeniu, nie należy ich używać, lecz należy je zutylizować w sposób przyjazny dla środowiska, zgodnie z przepisami obowiązującymi w danym kraju · Nie podłączaj lampy do zasilania, gdy znajduje się ona w opakowaniu · Przed zakupem elementów mocujących należy określić wagę produktu i rodzaj ściany, do której produkt będzie mocowany. Z tego powodu nie jesteśmy w stanie podać dokładnego rodzaju elementów mocujących · W niektórych krajach zastrzeżono, że oprawy oświetleniowe mogą obsługiwać wyłącznie instalatorzy posiadający licencję wydaną na podstawie przepisów dotyczących instalacji elektrycznych · Przed przystąpieniem do jakichkolwiek prac instalacyjnych, konserwacyjnych lub naprawczych należy odłączyć zasilanie elektryczne, najlepiej za pomocą wyłącznika · Należy uwzględnić minimalną odległość od innych obiektów i miejsc mokrych w pomieszczeniu, w którym będzie zainstalowany · Śruby urządzenia muszą być prawidłowo dokręcone. Wymieniając żarówkę halogenową, należy odczekać co najmniej 5 minut, aż ostygnie · Przed czyszczeniem produktu należy upewnić się, że jest on odłączony od zasilania · Czyścić czystą, suchą szmatką lub szczotką, nie używając rozpuszczalników ani środków ściernych · Podłączając kable należy zwrócić uwagę na symbole: N=neutralny L=faza TT=uziemienie. Przed wymianą żarówki upewnij się, że produkt jest odłączony od zasilania i ostygł · Nie wyjmuj wtyczki z gniazdka mokrymi rękami · Niektóre urządzenia posiadają żarówki, których NIE można wymienić · Produktów nie należy instalować, gdy są mokre lub w niesprzyjających warunkach atmosferycznych, np. w deszczu · Sprawdź, czy urządzenie nadaje się do stosowania w łazienkach lub miejscach o dużej wilgotności, zgodnie ze standardem IPXX. **GWARANCJA:** Gwarancja obejmuje wyłącznie produkty, które zostały zmontowane zgodnie z naszą instrukcją montażu i pod warunkiem przestrzegania warunków konserwacji określonych dla każdego typu produktu · Produkty uszkodzone na skutek niewłaściwego użytkowania lub niewłaściwej obsługi, stosowania nieodpowiednich środków chemicznych, rozlania płynów lub długotrwałego kontaktu z wilgocią, zarysowań, przecięć i uderzeń są wyłączone z gwarancji · Produkty, których powierzchnia lub wykończenie zostało zmodyfikowane · Produkty naprawiane przez osoby trzecie bez zgody sprzedawcy · Uszkodzenia spowodowane niewłaściwą pielęgnacją lub konserwacją · Uszkodzenia powstałe na skutek nieprofesjonalnego montażu lub podłączenia do sieci elektrycznej innej niż wskazana.

DUT · Bestudeer de handleiding en de onderstaande informatie zorgvuldig voordat u dit product installeert of gebruikt · Bewaar deze gebruikershandleiding voor toekomstig gebruik · De fabrikant aanvaardt geen verantwoordelijkheid voor producten die zonder voorafgaande toestemming zijn gewijzigd · Buiten bereik van kinderen en dieren bewaren · Plaats het product op een vlakke ondergrond en zorg ervoor dat er geen brandbare materialen in de buurt zijn · Als de externe flexibele kabel of het snoer van dit armatuur beschadigd is, moet deze worden vervangen door de fabrikant, zijn serviceagent of een gekwalificeerd persoon · Betreft omgevingstemperatuur –20°C ~ +40°C · Als de lampen beschadigd of kapot zijn, mogen ze niet worden gebruikt en moeten ze op een milieuvriendelijke manier worden afgevoerd volgens de plaatselijke regelgeving · Sluit de lamp niet aan op de voeding terwijl deze nog in de verpakking zit · Het is noodzakelijk om het gewicht van het product en het type muur waaraan het product zal worden bevestigd te identificeren voordat u de bevestigingen aanschaft. Om deze reden kunnen we het exacte type bevestiging niet vermelden · Sommige landen bepalen dat armaturen alleen mogen worden behandeld door installateurs die zijn geautoriseerd volgens de voorschriften voor elektrische installatie · Voor aanvang van installatie-, onderhouds- of reparatiewerkzaamheden moet de stroomtoevoer worden uitgeschakeld, bij voorkeur door middel van een schakelaar · Houd rekening met de minimale scheidingsafstand ten opzichte van andere objecten en natte ruimtes in de ruimte waar deze wordt geïnstalleerd · De armatuurschroeven moeten correct zijn vastgedraaid. Wacht bij het vervangen van een halogeenlamp minimaal 5 minuten tot deze is afgekoeld · Zorg ervoor dat de stekker uit het stopcontact is gehaald voordat u het product schoonmaakt · Reinigen met een schone, droge doek of borstel, zonder gebruik van oplosmiddelen of schuurmiddelen · Let op de symbolen bij het aansluiten van de kabels: N=Neutraal L=Live TT= Aarde. Voordat u de lamp vervangt, moet u ervoor zorgen dat het product is losgekoppeld en is afgekoeld · Haal de stekker niet met natte handen uit het stopcontact · Sommige armaturen bevatten NIET vervangbare lampen · Producten mogen niet worden geïnstalleerd als ze nat zijn of in ongunstige weersomstandigheden zoals regen · Controleer of het armatuur geschikt is voor badkamers of vochtige ruimtes volgens IPXX. **GARANTIE:** De garantie is alleen van toepassing op producten die zijn gemonteerd volgens onze montagehandleidingen en op voorwaarde dat de voor elk type product aangegeven onderhoudsvoorwaarden zijn gevolgd · Producten met schade als gevolg van onjuist gebruik of verkeerd gebruik, gebruik van ongeschikte chemicaliën, gemorste vloeistoffen of langdurig contact met vocht, krassen, snijwonden en stoten zijn uitgesloten van de garantie · Producten waarvan het oppervlak of de afwerking is aangepast · Producten die door derden zijn gerepareerd zonder toestemming van de verkoper · Schade veroorzaakt door onjuiste verzorging of onderhoud · Schade veroorzaakt door niet-professionele installatie of aansluiting op het elektriciteitsnet anders dan aangegeven.





LAMP

Lá mpara • Lampe • Lampen

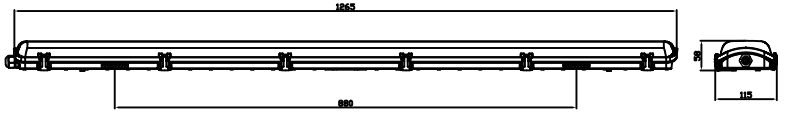

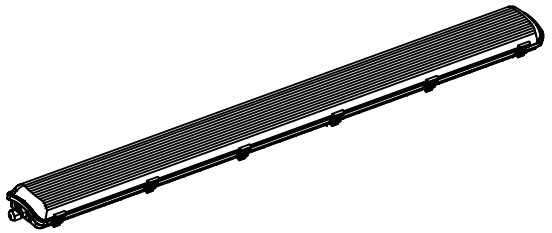

P63127 C123631 R3088-W42

TRI PROOF LAMP 1200mm
220-240V AC 50-60Hz
2xT8 MAX 40W IP65

IP65

Class II

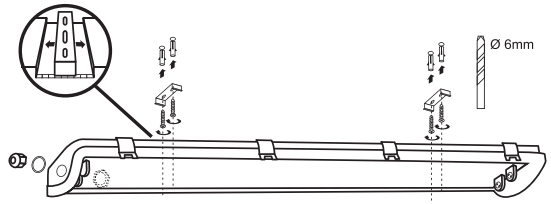

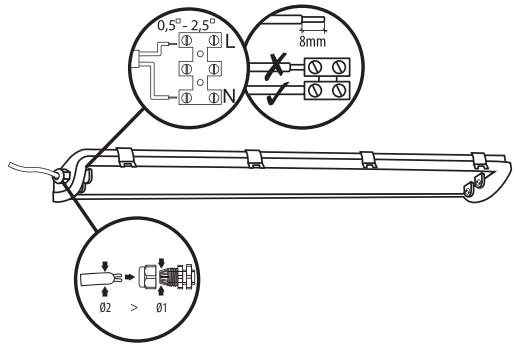

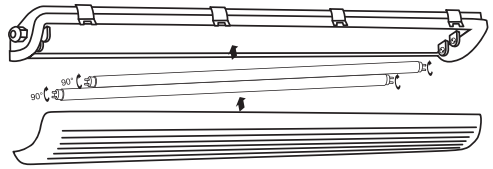

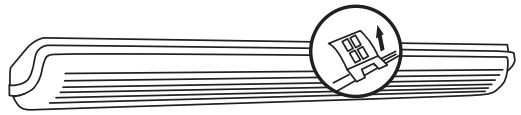

P63127 C123631 R3088-W42

TRI PROOF LAMP 1200mm
220-240V AC 50-60Hz
2xT8 MAX 40W IP65

IP65

Class II

ESP - Lea atentamente el manual de instrucciones y la siguiente información antes de instalar o utilizar este producto · Conserve este manual de usuario para futuras consultas · El fabricante no asume ninguna responsabilidad por los productos modificados sin autorización previa · Mantener fuera del alcance de los niños y animales · Coloque el producto sobre una superficie plana y asegúrese de que no haya materiales inflamables cerca · Si el cable o cordón flexible externo de esta lámpara está dañado, deberá ser reemplazado por el fabricante, su agente de servicio o una persona igualmente calificada · Respecto a la temperatura ambiente –20ºC ~ +40ºC · Cuando las lámparas estén dañadas o rotas, no se deben utilizar y se deben desechar de forma respetuosa con el medio ambiente de acuerdo con las regulaciones del país · No conecte la lámpara a la fuente de alimentación mientras esté en su embalaje · Es necesario identificar el peso del producto y el tipo de pared a la que se fijará el producto antes de comprar las fijaciones, por este motivo no podemos insertar el tipo exacto de fijación · Algunos países estipulan que las luminarias sólo pueden ser operadas por instaladores autorizados según las normas de instalación eléctrica ·El suministro eléctrico debe desconectarse, preferiblemente mediante un interruptor, antes de cualquier trabajo de instalación, mantenimiento o reparación · Tener en cuenta la distancia mínima de separación con otros objetos y zonas húmedas del espacio en el que se instale · Los tornillos del aparato deben estar correctamente apretados · Al reemplazar una lámpara halógena, espere al menos 5 minutos para que se enfríe · Antes de limpiar el producto, asegúrese de que esté desenchufado · Limpiar con un paño o cepillo limpio y seco, sin utilizar disolventes ni abrasivos · Al conectar los cables, preste atención a los símbolos: N=Neutro L=Fase TT=Tierra. Antes de reemplazar la bombilla, asegúrese de que el producto esté desenchufado y se haya enfriado · No retire el enchufe de la toma de corriente con las manos mojadas · Algunos electrodomésticos incorporan bombillas NO reemplazables · Los productos no deben instalarse cuando estén mojados o en condiciones climáticas adversas como la lluvia · Compruebe si el aparato es apto para baños o lugares húmedos según su IPXX. **GARANTÍA.** La garantía se aplica únicamente a aquellos productos que hayan sido montados siguiendo nuestros manuales de montaje y siempre que se hayan respetado las condiciones de mantenimiento indicadas para cada tipo de producto · Quedan excluidos de la garantía los productos con daños resultantes de mal uso o manejo inadecuado, utilización de productos químicos inadecuados, derrames de líquidos o contacto prolongado con humedad, rayones, cortes e impactos · Productos cuya superficie o acabado haya sido modificado · Productos reparados por terceros sin autorización del vendedor · Daños ocasionados por un cuidado o mantenimiento inadecuado · Daños producidos por instalación no profesional o conexión a una red eléctrica distinta a la indicada.

ITA - Si prega di studiare attentamente il manuale di istruzioni e le informazioni riportate di seguito prima di installare o utilizzare questo prodotto · Si prega di conservare questo manuale utente per riferimento futuro · Il produttore non si assume alcuna responsabilità per prodotti modificati senza previa autorizzazione · Tenere fuori dalla portata dei bambini e degli animali · Posizionare il prodotto su una superficie piana e assicurarsi che non vi siano materiali infiammabili nelle vicinanze · Se il cavo flessibile esterno o il cordone di questa lampada è danneggiato, deve essere sostituito dal produttore, dal suo agente di assistenza o da una persona qualificata · Riguardo alla temperatura ambiente –20°C ~ +40°C. · Quando le lampade sono danneggiate o rotte, non devono essere utilizzate e devono essere smaltite in modo rispettoso dell'ambiente secondo le normative del paese · Non collegare la lampada all'alimentazione mentre è nel suo imballo · È necessario identificare il peso del prodotto e la tipologia di parete a cui verrà fissato il prodotto prima di acquistare i fissaggi, per questo motivo non possiamo inserire l'esatto tipo di fissaggio · Alcuni paesi stabiliscono che gli apparecchi di illuminazione possono essere gestiti solo da installatori autorizzati secondo le norme sull'installazione elettrica · L'alimentazione elettrica deve essere interrotta, preferibilmente tramite un interruttore, prima di qualsiasi intervento di installazione, manutenzione o riparazione · Tenere conto della distanza minima di separazione rispetto ad altri oggetti e zone umide nello spazio in cui è installato · Le viti dell'apparecchio devono essere serrate correttamente. Quando si sostituisce una lampada alogena, attendere che si raffreddi per almeno 5 minuti · Prima di pulire il prodotto, assicurarsi che sia scollegato · Pulire con un panno o una spazzola puliti e asciutti, senza utilizzare solventi abrasivi · Nel collegare i cavi prestare attenzione ai simboli: N=Neutro L=Fase TT= Terra. Prima di sostituire la lampadina, assicurarsi che il prodotto sia scollegato e si sia raffreddato · Non rimuovere la spina dalla presa con le mani bagnate · Alcuni apparecchi incorporano lampadine NON sostituibili · I prodotti non devono essere installati se bagnati o in condizioni meteorologiche avverse come la pioggia · Controllare se l'apparecchio è adatto a bagni o luoghi umidi secondo il suo IPXX. **GARANZIA.** La garanzia si applica solo a quei prodotti che sono stati assemblati seguendo i nostri manuali di montaggio e a condizione che siano state rispettate le condizioni di manutenzione indicate per ogni tipologia di prodotto · I prodotti con danni derivanti da uso improprio o impropria, uso di prodotti chimici inappropriati, fuoriuscite di liquidi o contatto prolungato con l'umidità, graffi, tagli e urti sono esclusi dalla garanzia · Prodotti la cui superficie o finitura è stata modificata · Prodotti riparati da terzi senza autorizzazione del venditore · Danni causati da cura o manutenzione impropria · Danni causati da installazione non professionale o collegamento alla rete elettrica diversa da quella indicata.

FR - Veuillez étudier attentivement le manuel d'instructions et les informations ci dessous avant d'installer ou d'utiliser ce produit · Veuillez conserver ce manuel d'utilisation pour référence ultérieure · Le fabricant n'assume aucune responsabilité pour les produits modifiés sans autorisation préalable · Tenir hors de portée des enfants et des animaux · Placez le produit sur une surface plane et assurez vous qu'il n'y a pas de matériaux inflammables à proximité · Si le câble flexible externe ou le cordon de cette lampe est endommagé, il doit être remplacé par le fabricant, son agent de service ou une personne de qualification similaire · Concernant la température ambiante –20°C ~ +40°C · Lorsque les lampes sont endommagées ou cassées, elles ne doivent pas être utilisées et doivent être éliminées de manière écologique conformément à la réglementation du pays · Ne pas brancher la lampe au secteur lorsqu'elle est dans son emballage · Il est nécessaire d'identifier le poids du produit et le type de mur sur lequel le produit sera fixé avant d'acheter les fixations, pour cette raison nous ne pouvons pas insérer le type exact de fixation. Certains pays stipulent que les appareils d'éclairage ne peuvent être utilisés que par des installateurs agréés conformément à la réglementation sur les installations électriques. L'alimentation électrique doit être coupée, de préférence au moyen d'un interrupteur, avant toute intervention d'installation, d'entretien ou de réparation · Tenir compte de la distance minimale de séparation des autres objets et des zones humides dans l'espace dans lequel il est installé · Les vis de l'appareil doivent être correctement serrées. Lors du remplacement d'une lampe halogène, attendez au moins 5 minutes qu'elle refroidisse · Avant de nettoyer le produit, assurez-vous qu'il est débranché. · Nettoyer avec un chiffon ou une brosse propre et sec, sans utiliser de solvants ou d'abrasifs · Lors du raccordement des câbles, faites attention aux symboles : N=Neutre L=Phase TT=Terre. Avant de remplacer l'ampoule, assurez-vous que le produit est débranché et qu'il a refroidi · Ne retirez pas la fiche de la prise avec les mains mouillées · Certains appareils intègrent des ampoules NON remplaçables · Les produits ne doivent pas être installés lorsqu'ils sont mouillés ou dans des conditions météorologiques défavorables telles que la pluie · Vérifiez si l'appareil est adapté aux salles de bains ou aux endroits humides selon son IPXX. **GARANTIE :** La garantie s'applique uniquement aux produits qui ont été assemblés en suivant nos manuels de montage et à condition que les conditions d'entretien indiquées pour chaque type de produit aient été respectées · Les produits présentant des dommages résultant d'une mauvaise utilisation ou d'une mauvaise manipulation, de l'utilisation de produits chimiques inappropriés, de déversements de liquides ou d'un contact prolongé avec l'humidité, de rayures, de coupures et d'impacts sont exclus de la garantie · Produits dont la surface ou la finition a été modifiée · Produits réparés par des tiers sans l'autorisation du vendeur · Dommages causés par un entretien ou un entretien inapproprié · Dommages causés par une installation non professionnelle ou un raccordement à un réseau électrique autre que celui indiqué.

PT - Estude cuidadosamente o manual de instruções e as informações abaixo antes de instalar ou utilizar este produto · Guarde este manual do utilizador para referência futura · O fabricante não assume qualquer responsabilidade pelos produtos modificados sem autorização prévia · Manter fora do alcance das crianças e animais · Coloque o produto sobre uma superfície plana e certifique-se de que não existem materiais inflamáveis nas proximidades · Se o cabo flexível exterior ou o fio desta lâmpada estiver danificado, deverá ser substituído pelo fabricante, pelo seu agente de assistência ou por uma pessoa igualmente qualificada · Em relação à temperatura ambiente –20ºC ~ +40ºC · Quando as lâmpadas estiverem danificadas ou partidas, não devem ser utilizadas e devem ser eliminadas de forma ecológica, de acordo com as normas do país · Não ligue a lâmpada à corrente elétrica enquanto esta estiver na embalagem · É necessário identificar o peso do produto e o tipo de parede onde o produto será fixado antes de adquirir as fixações, por este motivo não podemos inserir o tipo exato de fixação · Alguns países estipulam que os equipamentos de iluminação só podem ser operados por instaladores licenciados pelas normas de instalação elétrica · A alimentação elétrica deve ser desligada, de preferência através de um interruptor, antes de qualquer trabalho de instalação, manutenção ou reparação · Tenha em conta a distância mínima de separação de outros objetos e zonas húmidas no espaço em que está instalado · Os parafusos do aparelho devem ser apertados corretamente. Ao substituir uma lâmpada de halogéneo, aguarde pelo menos 5 minutos para que arrefeça · Antes de limpar o produto, certifique-se de que está desligado da tomada · Limpar com um pano limpo e seco ou escova, sem utilizar solventes ou abrasivos · Ao ligar os cabos, tenha em atenção a simbologia: N=Neutro L=Fase TT=Terra. Antes de substituir a lâmpada, certifique-se de que o produto está desligado e frio · Não retire a ficha da tomada com as mãos molhadas · Alguns aparelhos incorporam lâmpadas NÃO substituíveis · Os produtos não devem ser instalados molhados ou em condições climatéricas adversas, como chuva · Verifique se o aparelho é adequado para casas de banho ou locais húmidos de acordo com o seu IPXX. **GARANTIA:** A garantia aplica-se apenas aos produtos que foram montados seguindo os nossos manuais de montagem e desde que tenham sido respeitadas as condições de manutenção indicadas para cada tipo de produto · Estão excluídos da garantia os produtos com danos decorrentes de má utilização ou manuseamento inadequado, utilização de produtos químicos inadequados, derrame de líquidos ou contacto prolongado com humidade, riscos, cortes e impactos · Produtos cuja superfície ou acabamento foi modificado · Produtos reparados por terceiros sem autorização do vendedor · Danos causados por cuidados ou manutenção inadequados · Danos causados por instalação não profissional ou ligação a uma rede elétrica diferente da indicada.



E14 **E40** **GU5.3** **G4** **E27** **GU10** **G9** **G24** **G53** **INTEGRATED**