Lampara Led de sobremesa White Point



Tabla de Referencias

Garantía de Producto 3 Años

MI4024	3000k

Información Eléctrica

Vatios	1 w
Alimentación	cargador 5v dc
Regulable	Si

Características Generales

Vida Útil	30000
Protección	IP20
Clase Aislamiento Eléctrico	III
Incluye	Cable USB

Información Lumínica

Luminosidad	90
Eficiencia Lm	90
Temperatura De Color	3CCT
Ángulo	330°
Cri	80

Batería

Batería	3.7V 1200mAh
Tiempo De Uso	5 Horas en nivel medio

Información Material

Material	Aluminio|PC

Garantía y Calidad

Garantía	3

Dimensiones e Instalación

Dimensión	90X310H mm

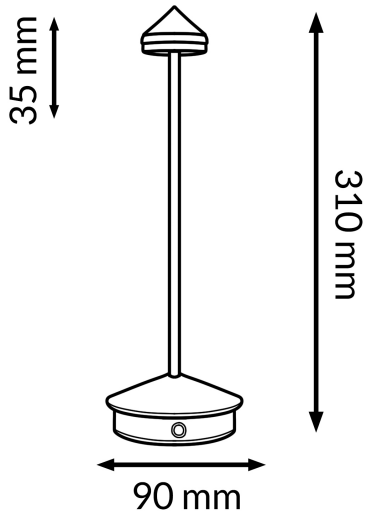

Logística

EAN	**MI4024** - 8435808040248
Unidad por caja	1 ud.
Peso Bruto Embalaje Unidad	0.395

Sujeto a cambios sin previo aviso. Asegurese de utilizar datos más recientes

Fecha de descarga: 09-11-2026

En caso de incidencia : www.ledme-europa.com