Regulador LED TRIAC RF Compatible con Pulsador



Tabla de Referencias

Garantía de Producto 3 Años

LM2086	Regulador LED TRIAC RF Compatible con Pulsador

Información Eléctrica

Alimentación	110-240v ac
Potencia Máxima	300(220V)

Características Generales

Protección	IP20

Especificaciones Sensor

Distancia De Detección	30 metros

Información Material

Material	PC

Avisos y Precauciones

Temperatura De Trabajo	-10°C ~ +40°C

Garantía y Calidad

Garantía	3

Dimensiones e Instalación

Dimensión	49X49X25H mm

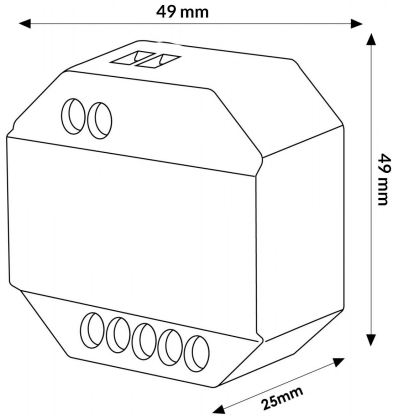

Logística

Unidad por caja	200 ud
Peso Bruto Embalaje Unidad	0.620

Sujeto a cambios sin previo aviso. Asegurese de utilizar datos más recientes

Fecha de descarga: 09-11-2026

En caso de incidencia : www.ledme-europa.com