# Regulador LED TRIAC RF Compatible con Pulsador wifi




## Tabla de Referencias

**Garantía de Producto 3 Años**

| | |
|---|---|
| **LM2113** | Regulador LED TRIAC RF Compatible con Pulsador wifi |

## Información Eléctrica

| | |
|---|---|
| Alimentación | 110-240v ac |
| Potencia Máxima | 300(220V) |

## Características Generales

| | |
|---|---|
| Protección | IP20 |
| Incluye | App Tuya |

## Especificaciones Sensor

| | |
|---|---|
| Distancia De Detección | 30 metros |

## Especificaciones de la Cámara

| | |
|---|---|
| Receptor | wifi 2.4 GHz |

## Información Material

| | |
|---|---|
| Material | PC |

## Avisos y Precauciones

| | |
|---|---|
| Temperatura De Trabajo | -10°C ~ +40°C |

## Garantía y Calidad

| | |
|---|---|
| Garantía | 3 |

## Dimensiones e Instalación

| | |
|---|---|
| Dimensión | 49X49X25H mm |

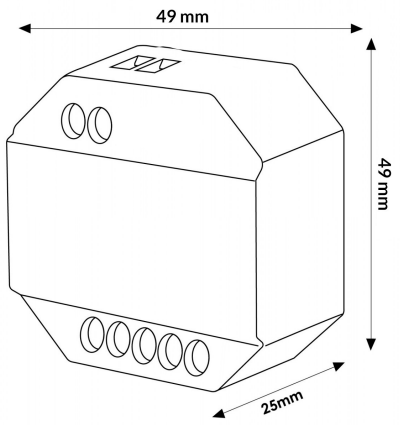

## Logística

| | |
|---|---|
| Unidad por caja | 200 ud |
| Peso Bruto Embalaje Unidad | 0.002 |

Sujeto a cambios sin previo aviso. Asegurese de utilizar datos más recientes

Fecha de descarga: 09-11-2026

En caso de incidencia : www.ledme-europa.com