Regulador LED 0-10V



Tabla de Referencias

Garantía de Producto 3 Años

LM9102	Regulador LED 0-10V

Información Eléctrica

Alimentación	220-240v ac
Regulable	0-10V
Potencia Máxima	250

Características Generales

Protección	IP20
Incluye	Caja de superficie

Información Material

Material	PC

Garantía y Calidad

Garantía	3

Dimensiones e Instalación

Dimensión	87X87X54 mm

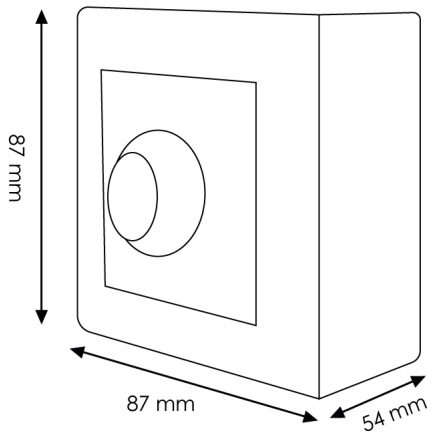

Logística

Unidad por caja	1 ud.
Peso Bruto Embalaje Unidad	0.149

Sujeto a cambios sin previo aviso. Asegurese de utilizar datos más recientes

Fecha de descarga: 09-11-2026

En caso de incidencia : www.ledme-europa.com