Linterna LED Feather Multifunción con Imán IP65



Tabla de Referencias

Garantía de Producto 3 Años

LM9042	6000k

Información Eléctrica

Vatios	4 w
Alimentación	pilas aaa no incluidas

Características Generales

Vida Útil	20000
Protección	IP65

Información Lumínica

Luminosidad	160
Eficiencia Lm	40
Temperatura De Color	6000K

Información Material

Material	PC

Garantía y Calidad

Garantía	3

Dimensiones e Instalación

Dimensión	23X160H mm

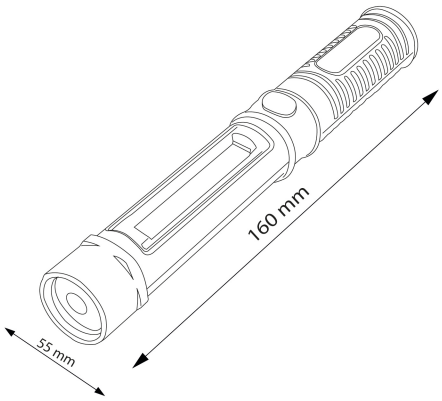

Logística

EAN	**LM9042** - 8435579790427
Unidad por caja	100 ud
Peso Bruto Embalaje Unidad	0.054

Sujeto a cambios sin previo aviso. Asegurese de utilizar datos más recientes

Fecha de descarga: 09-11-2026

En caso de incidencia : www.ledme-europa.com