Detector de movimiento PIR 180º Superficie Inca



Tabla de Referencias

Garantía de Producto 3 Años

LM9120	Detector de movimiento PIR 180º Superficie Inca

Información Eléctrica

Alimentación	220-240v ac
Potencia Máxima	1200

Características Generales

Vida Útil	30000
Protección	IP44
Clase Aislamiento Eléctrico	II

Especificaciones Sensor

Ángulo De Detección	180°
Distancia De Detección	12 metros
Tiempo Mín. - Tiempo Máx.	10 segundos hasta 15 minutos
Regulación De Tiempo	Modo Día / Noche

Información Material

Material	PC

Avisos y Precauciones

Temperatura De Trabajo	-20°C ~ +40°C

Garantía y Calidad

Garantía	3

Dimensiones e Instalación

Dimensión	78X91,5H mm

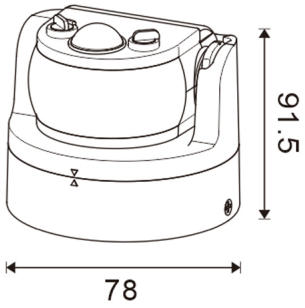

Logística

Unidad por caja	50 ud
Peso Bruto Embalaje Unidad	0.192

Sujeto a cambios sin previo aviso. Asegurese de utilizar datos más recientes

Fecha de descarga: 09-11-2026

En caso de incidencia : www.ledme-europa.com